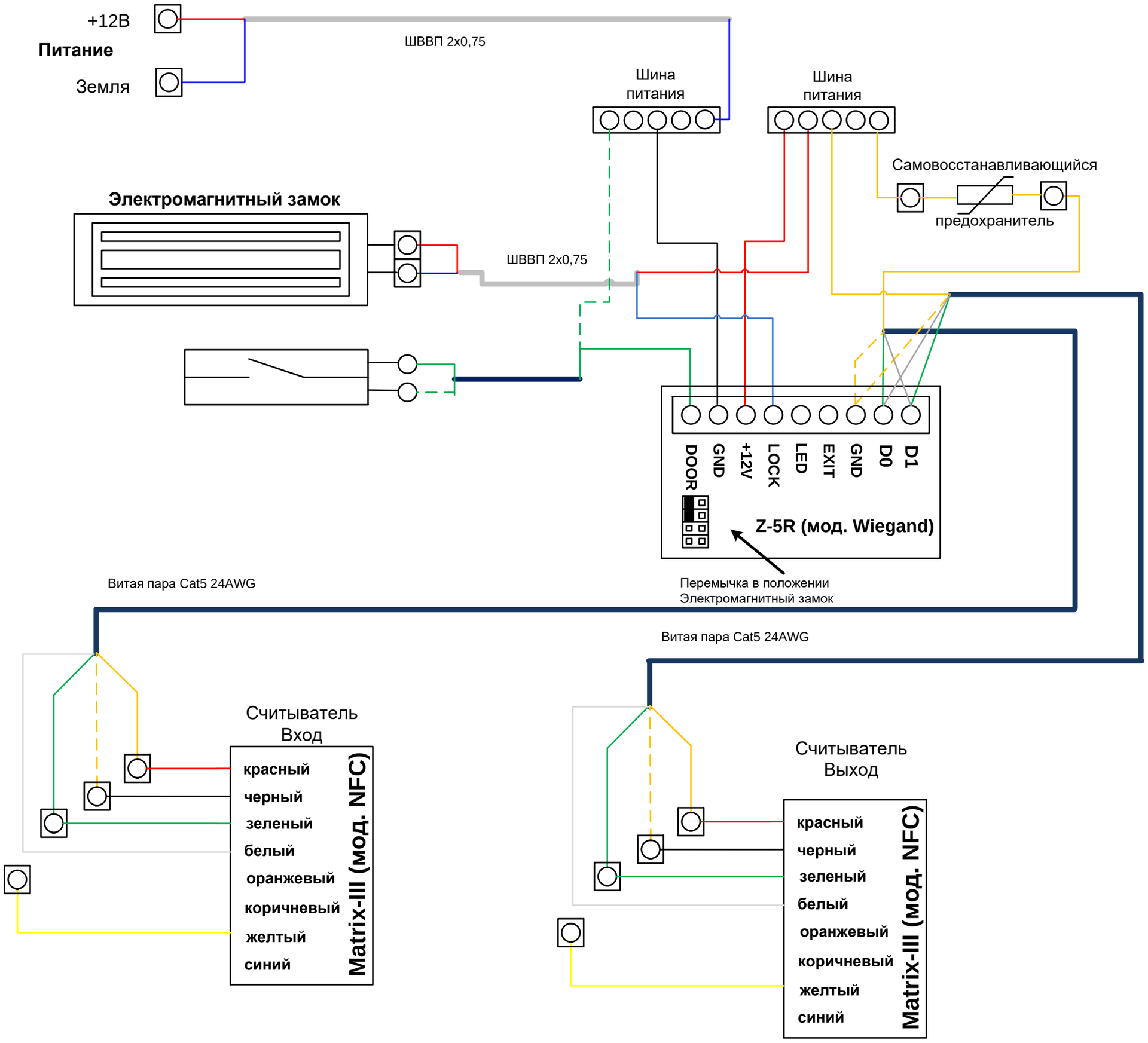
+12В
Питание
Земля
ШВВП 2х0,75
Шина питания
Шина питания
Самовосстанавливающийся предохранитель
Электромагнитный замок
ШВВП 2х0,75
DOOR
GND
+12V
LOCK
LED
EXIT
GND
D0
D1
Z-5R (мод. Wiegand)
Перемычка в положении Электромагнитный замок
Витая пара Cat5 24AWG
Витая пара Cat5 24AWG
Считыватель Вход
красный
черный
зеленый
белый
оранжевый
коричневый
желтый
синий
Matrix-III (мод. NFC)
Считыватель Выход
красный
черный
зеленый
белый
оранжевый
коричневый
желтый
синий
Matrix-III (мод. NFC)