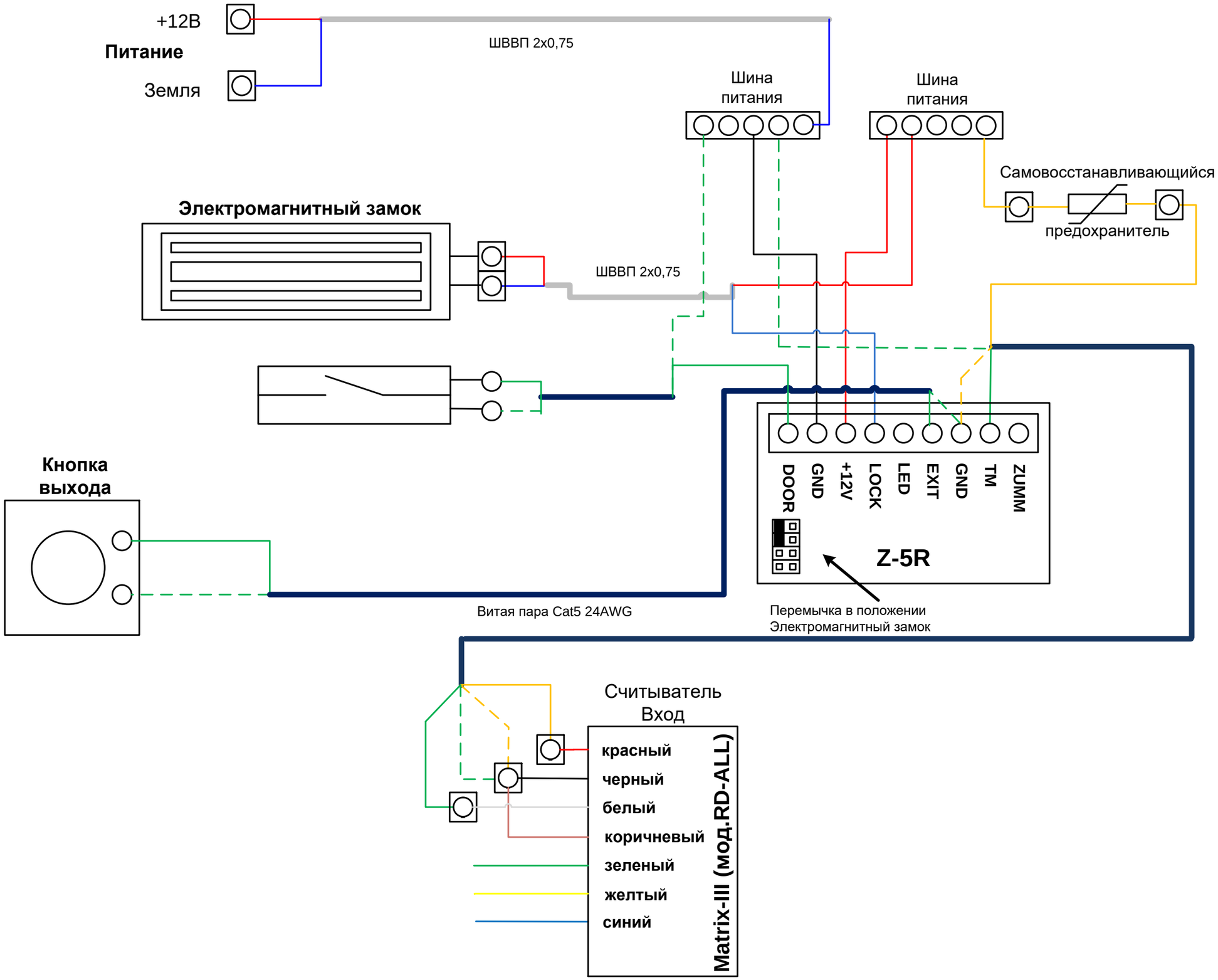
+12В
Питание
Земля
ШВВП 2х0,75
Шина питания
Шина питания
Самовосстанавливающийся предохранитель
Электромагнитный замок
ШВВП 2х0,75
Кнопка выхода
DOOR
GND
+12V
LOCK
LED
EXIT
GND
TM
ZUMM
Z-5R
Витая пара Cat5 24AWG
Перемычка в положении Электромагнитный замок
Считыватель Вход
красный
черный
белый
коричневый
зеленый
желтый
синий
Matrix-III (мод.RD-ALL)