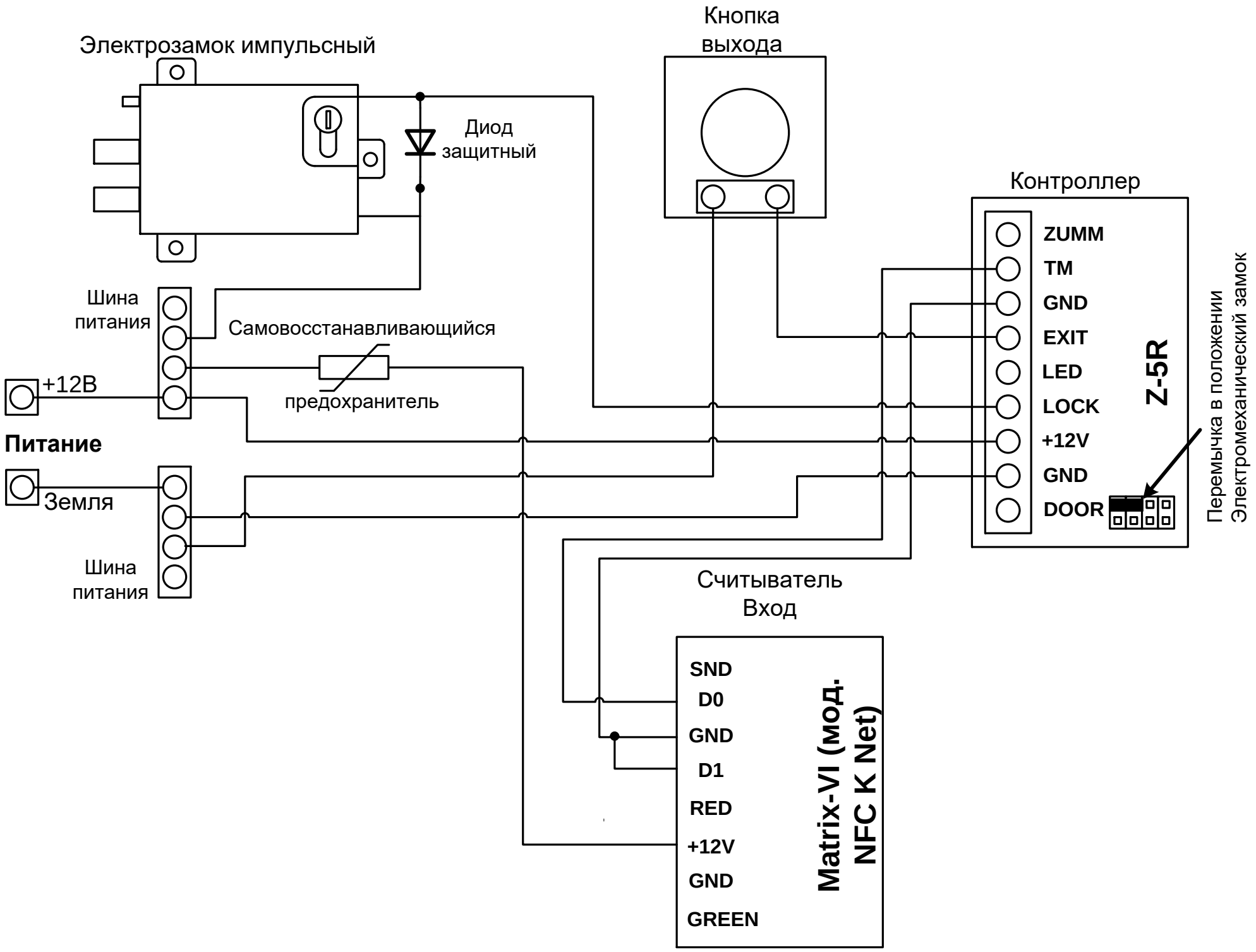
Электрозамок импульсный
Диод
защитный
Кнопка
выхода
Контроллер
ZUMM
TM
GND
EXIT
LED
LOCK
+12V
GND
DOOR
Z-5R
Перемычка в положении
Электромеханический замок
Шина
питания
Самовосстанавливающийся
предохранитель
+12В
Питание
Земля
Шина
питания
Считыватель
Вход
SND
D0
GND
D1
RED
+12V
GND
GREEN
Matrix-VI (мод.
NFC K Net)