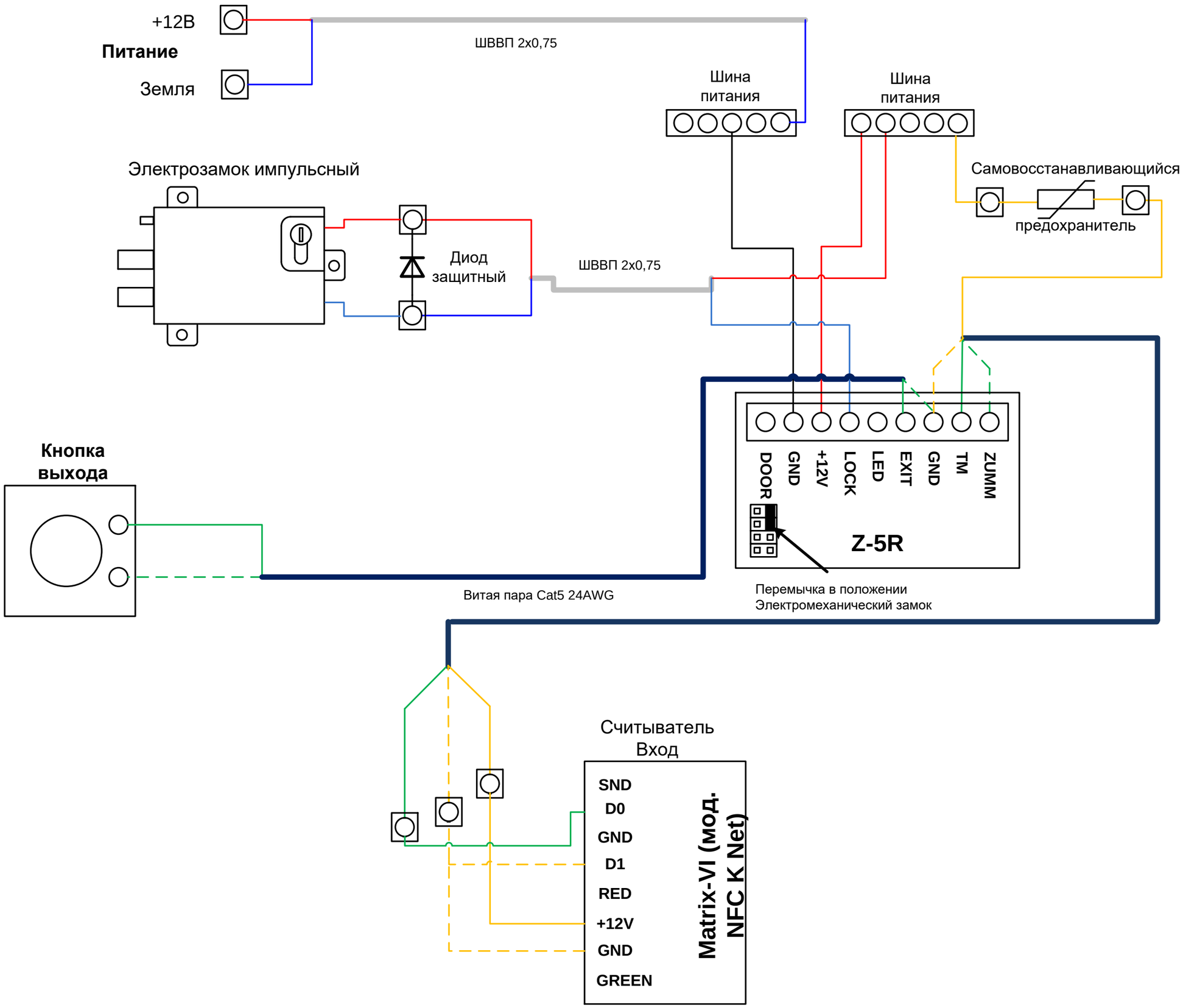
+12В
Питание
Земля
ШВВП 2х0,75
Шина питания
Шина питания
Электрозамок импульсный
Диод защитный
ШВВП 2х0,75
Самовосстанавливающийся предохранитель
Кнопка выхода
DOOR
GND
+12V
LOCK
LED
EXIT
GND
TM
ZUMM
Z-5R
Витая пара Cat5 24AWG
Перемычка в положении Электромеханический замок
Считыватель Вход
SND
D0
GND
D1
RED
+12V
GND
GREEN
Matrix-VI (мод. NFC K Net)