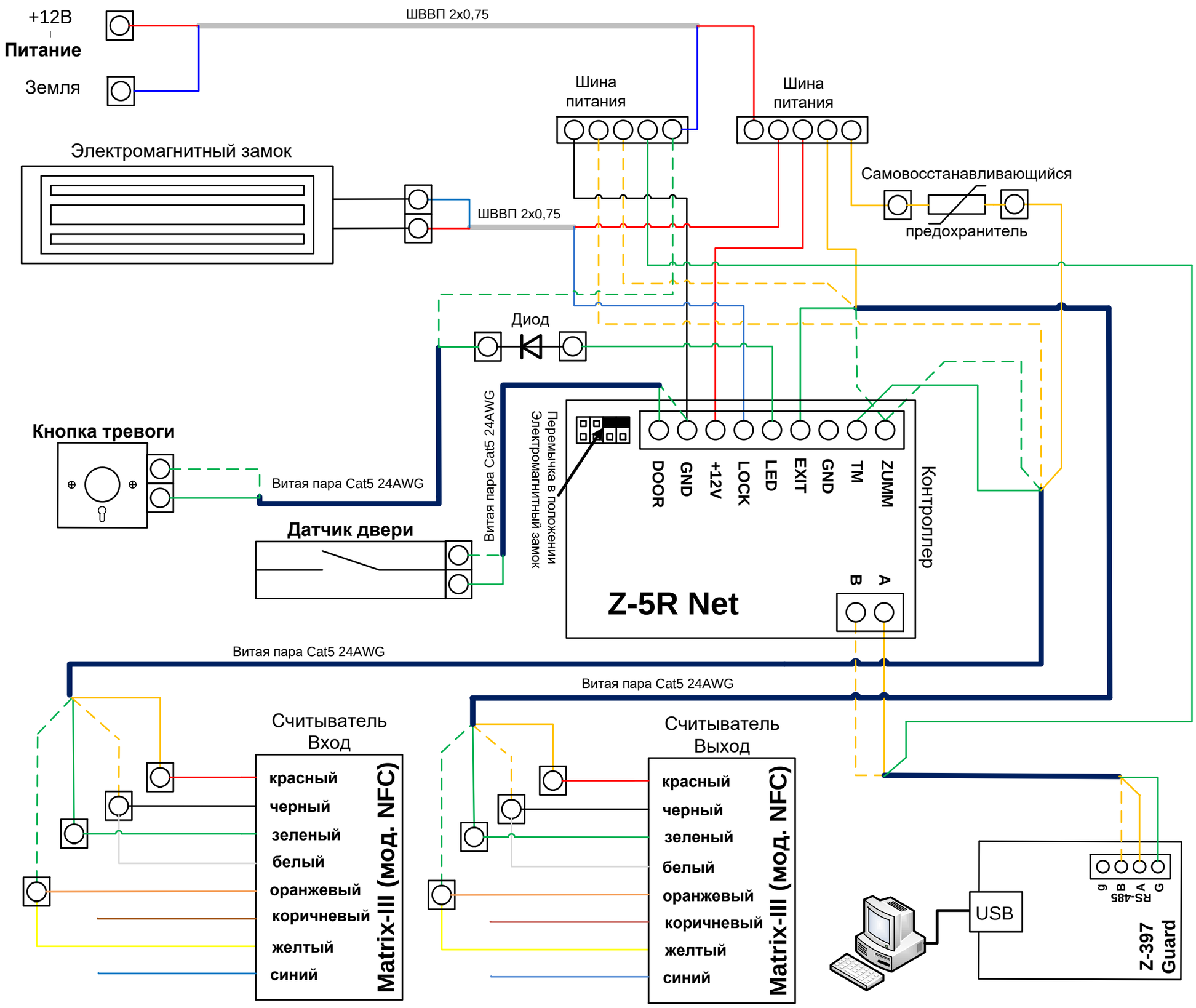
+12В
Питание
Земля
ШВВП 2х0,75
Шина питания
Шина питания
Электромагнитный замок
ШВВП 2х0,75
Самовосстанавливающийся предохранитель
Диод
Кнопка тревоги
Витая пара Cat5 24AWG
Датчик двери
Витая пара Cat5 24AWG
Перемычка в положении Электромагнитный замок
DOOR
GND
+12V
LOCK
LED
EXIT
GND
TM
ZUMM
Контроллер
Z-5R Net
B
A
Витая пара Cat5 24AWG
Витая пара Cat5 24AWG
Считыватель Вход
красный
черный
зеленый
белый
оранжевый
коричневый
желтый
синий
Matrix-III (мод. NFC)
Считыватель Выход
красный
черный
зеленый
белый
оранжевый
коричневый
желтый
синий
Matrix-III (мод. NFC)
USB
RS-485
g
B
A
G
Z-397 Guard